角型照明 SBS-BLC series

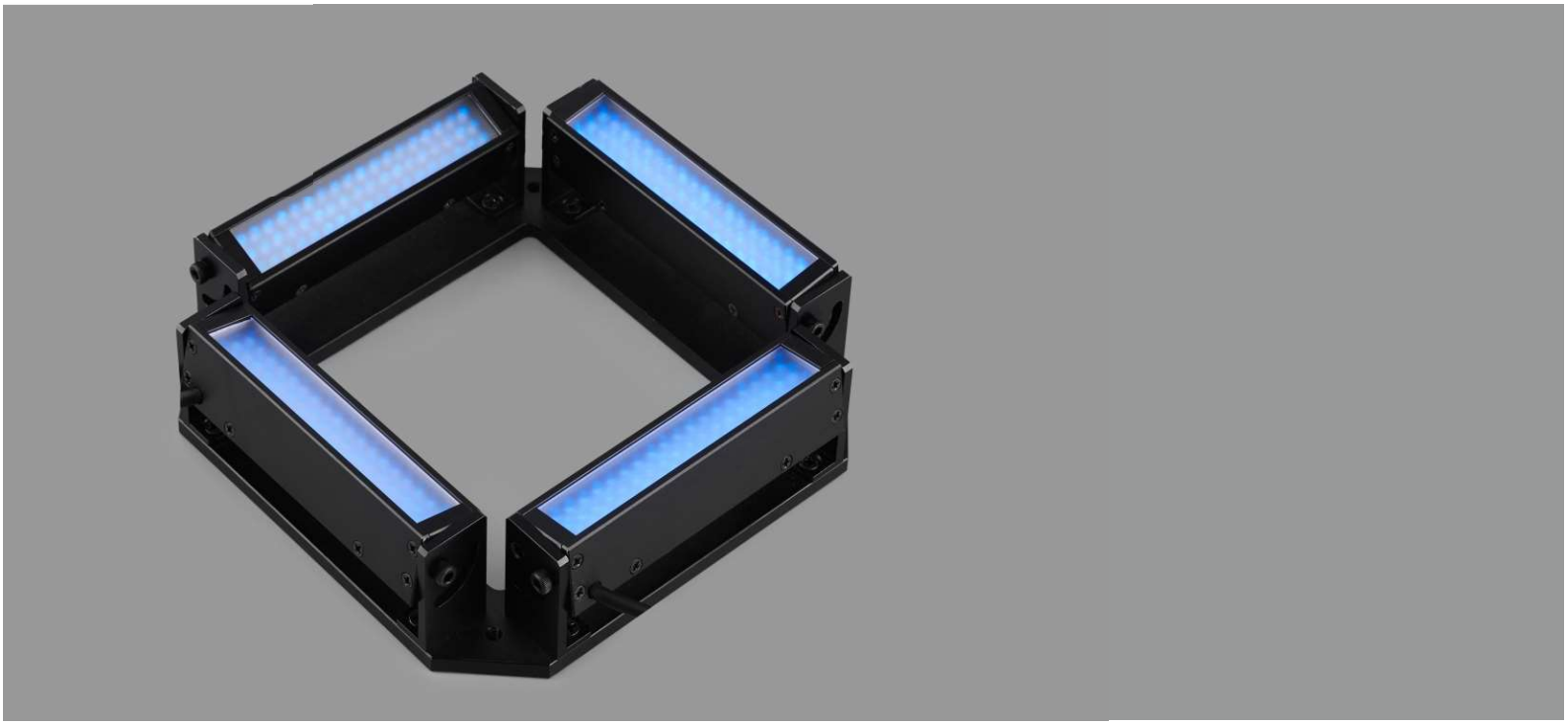

特徴

▶4つのバー照明で構成

▶各バー照明が0°から90°までを調整できる

▶各バー証明の明るさが個別に制御できる

特注

●寸法　●ケーブルの長さ　●コネクター

●出力　●発光角度　●取り付け方法

使用案例

●ラベル検査

●セラミックパッケージもののクラック検査

●QFPとSOP検査

●金属板の表面検査

型式名説明

SBS-BLC-XXX14/34-X

- X → 発光色
- 14/34 → バー照明発光面幅14mm/34mm
- XXX → 発光面長さ
- BLC → 角型照明
- SBS → ブランド

バー照明発光面幅14mm/34mm.

SBS-BLC-XXX-X

- X → 発光色
- XXX → 辺の長さ
- BLC → 角型照明
- SBS → ブランド

他の角型照明

照明構造

外形寸法図（ｍｍ）

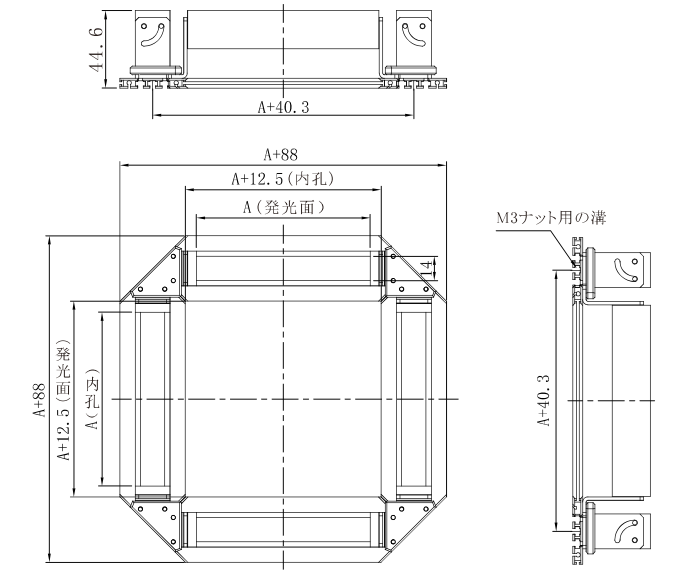

SBS-BLCXXX14

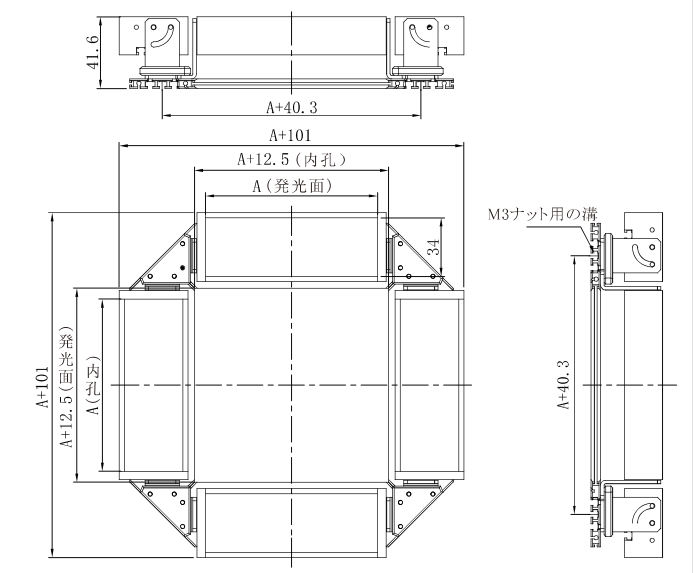

SBS-BLCXXX34

パラメーター

No.	型式名	消費電力（赤色）	消費電力（白/青/緑）	オプション	延長ケーブル	搭載電源
1	SBS-BLC5014	24V/4.8W	24V/7.2W	拡散板	1m/3m/5m	SBS-AC24-2B（アナログ電源） SBS-DC24-2B（デジタル電源） SBS-SC24-B（ストロボ電源）
2	SBS-BLC10014	24V/9.6W	24V/14.4W	拡散板	1m/3m/5m	
3	SBS-BLC15014	24V/14.4W	24V/21.6W	拡散板	1m/3m/5m	
4	SBS-BLC20014	24V/19.2W	24V/28.8W	拡散板	1m/3m/5m	
5	SBS-BLC25014	24V/24.0W	24V/36.0W	拡散板	1m/3m/5m	
6	SBS-BLC30014	24V/28.8W	24V/43.2W	拡散板	1m/3m/5m	
7	SBS-BLC35014	24V/33.6W	24V/50.4W	拡散板	1m/3m/5m	
8	SBS-BLC40014	24V/38.4W	24V/57.6W	拡散板	1m/3m/5m	
9	SBS-BLC45014	24V/43.2W	24V/64.8W	拡散板	1m/3m/5m	
10	SBS-BLC50014	24V/48.0W	24V/72.0W	拡散板	1m/3m/5m	
11	SBS-BLC55014	24V/52.8W	24V/79.2W	拡散板	1m/3m/5m	
12	SBS-BLC60014	24V/57.6W	24V/86.4W	拡散板	1m/3m/5m	
13	SBS-BLC5034	24V/9.6W	24V/14.4W	拡散板	1m/3m/5m	
14	SBS-BLC10034	24V/19.2W	24V/28.8W	拡散板	1m/3m/5m	
15	SBS-BLC15034	24V/28.8W	24V/43.2W	拡散板	1m/3m/5m	
16	SBS-BLC20034	24V/38.4W	24V/57.6W	拡散板	1m/3m/5m	
17	SBS-BLC25034	24V/48.0W	24V/64.8W	拡散板	1m/3m/5m	

No.	型式名	消費電力（赤色）	消費電力（白/青/緑）	オプション	延長ケーブル	搭載電源
18	SBS-BLC30034	24V/57.6W	24V/86.4W	拡散板	1m/3m/5m	SBS-AC24-2B（アナログ電源） SBS-DC24-2B（デジタル電源） SBS-SC24-B（ストロボ電源）
19	SBS-BLC35034	24V/67.2W	24V/100.8W	拡散板	1m/3m/5m	
20	SBS-BLC40034	24V/76.8W	24V/115.2W	拡散板	1m/3m/5m	
21	SBS-BLC45034	24V/86.4W	24V/129.6W	拡散板	1m/3m/5m	
22	SBS-BLC50034	24V/96.0W	24V/144.0W	拡散板	1m/3m/5m	
23	SBS-BLC55034	24V/105.6W	24V/158.4W	拡散板	1m/3m/5m	
24	SBS-BLC60034	24V/115.2W	24V/172.8W	拡散板	1m/3m/5m	

他の角型照明

No.	型式名	消費電力（赤色）	消費電力（白/青/緑）	オプション	延長ケーブル	搭載電源
1	SBS-BLC78	24V/2.0W	24V/3.9W	拡散板	1m/3m/5m	SBS-AC24-2B（アナログ電源） SBS-DC24-2B（デジタル電源） SBS-SC24-B（ストロボ電源）
2	SBS-BLC112	24V/5.2W	24V/7.6W	拡散板	1m/3m/5m	
3	SBS-BLC140	24V/10.4W	24V/12.4W	拡散板	1m/3m/5m	
4	SBS-BLC154	24V/14.0W	24V/24.4W	拡散板	1m/3m/5m	
5	SBS-BLC200	24V/9.6W	24V/14.0W	拡散板	1m/3m/5m	

外形寸法図（ｍｍ）

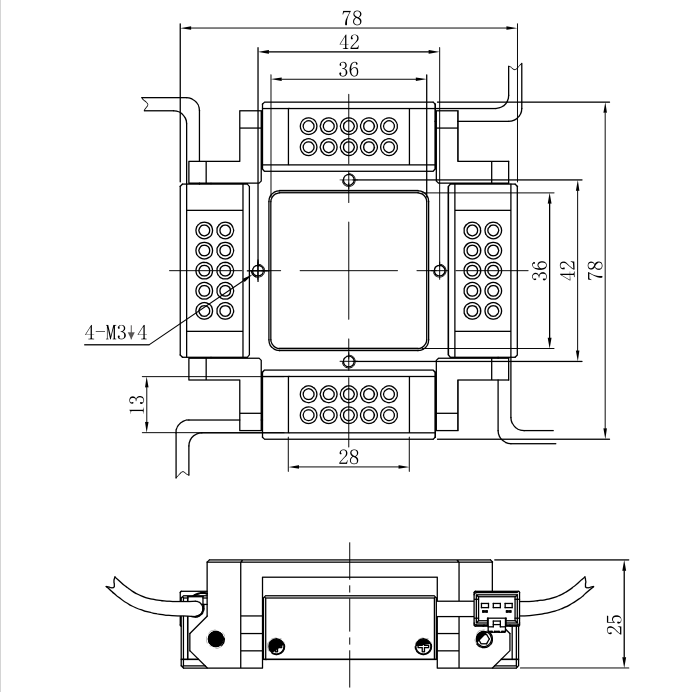

SBS-BLC78

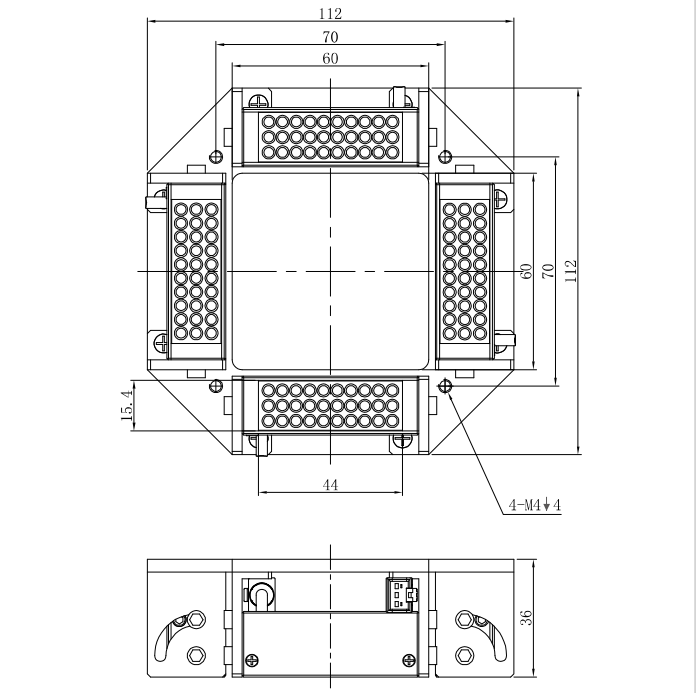

SBS-BLC112

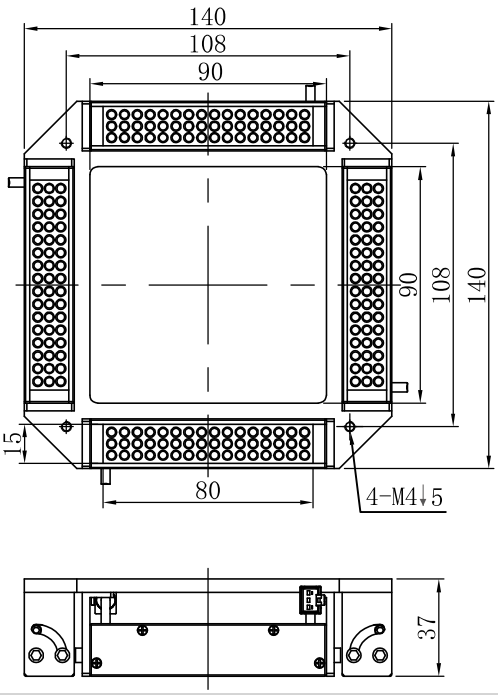

SBS-BLC140

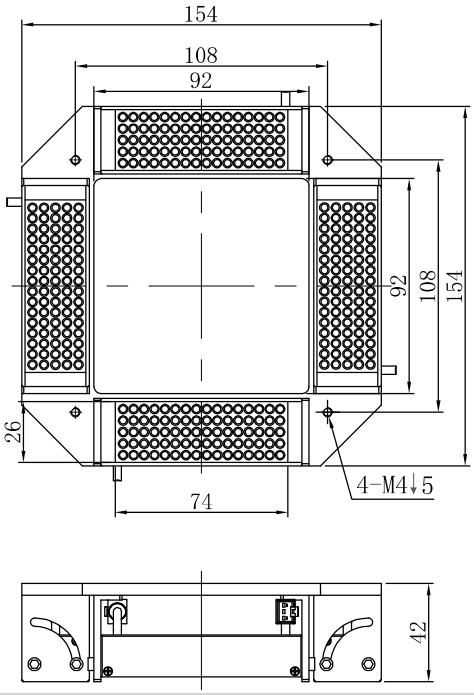

SBS-BLC154

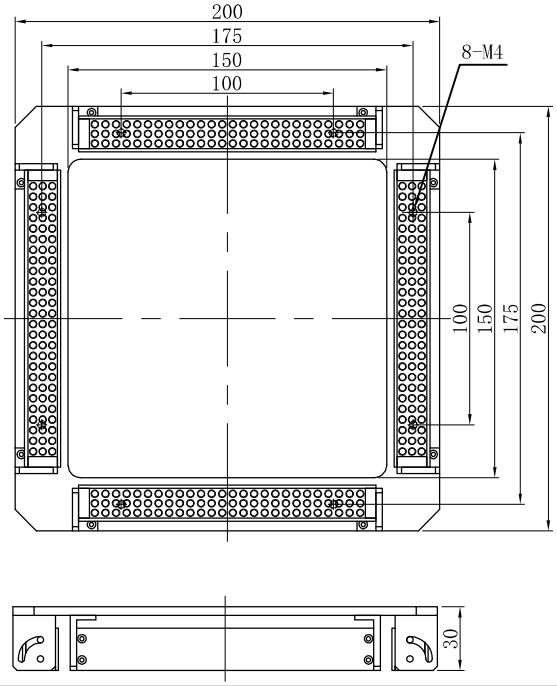

SBS-BLC200